Soft

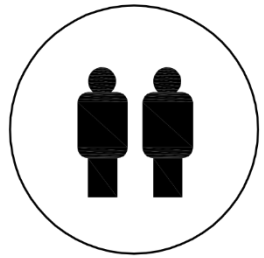

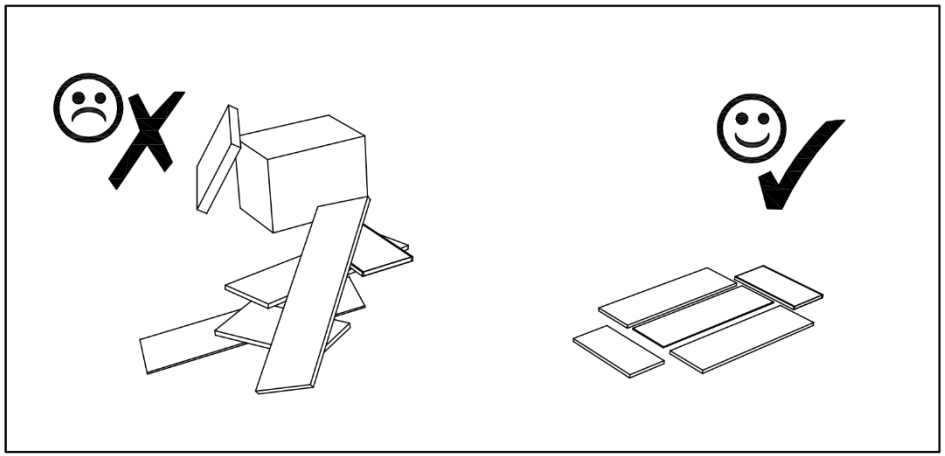

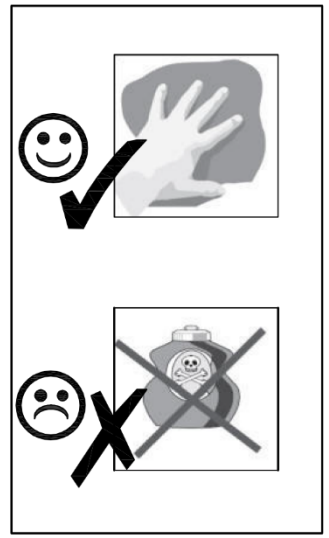

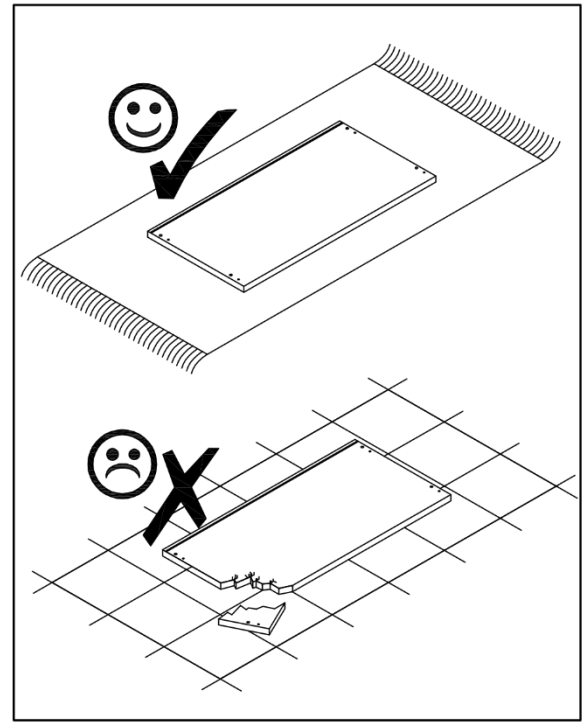

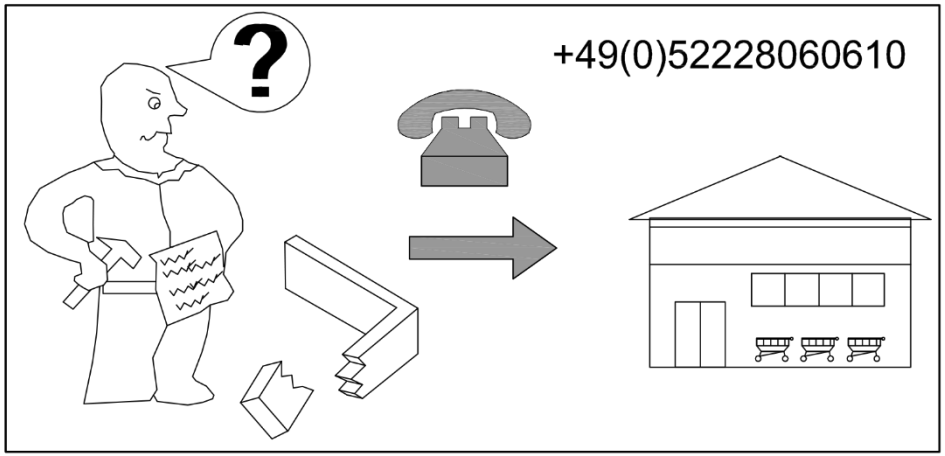


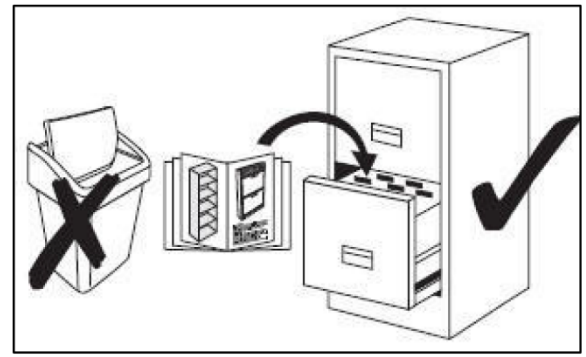

Soft

# Montageanleitung

4er Korpus Tiefe 359

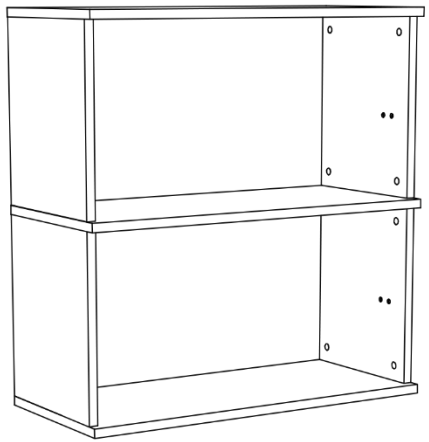

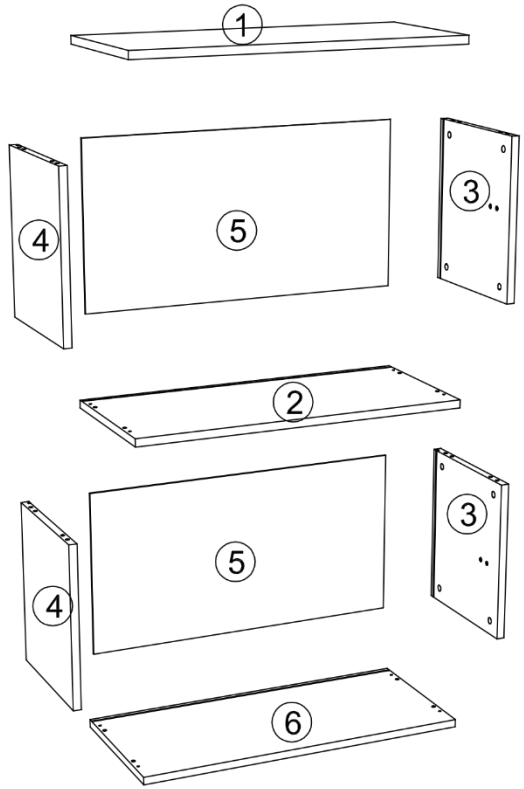


| Ersatzteil-nummer | **Bauteilbezeichnung** |
|---|---|
| 1 | Oberboden |
| 2 | K- Unterboden |
| 3 | Seite rechts |
| 4 | Seite links |
| 5 | Rückwand |
| 6 | Unterboden |
| | |
| | |
| | |
| | |

| **Korpusmaße** | | |
|---|---|---|
| Breite | Tiefe | Höhe |
| 500 mm | 359 mm | 833 mm |
| 800 mm | 359 mm | 833 mm |
| | | |

| A 16x | B 4x | C 16x | D 4x | J 4x | | | | | | | |
|---|---|---|---|---|---|---|---|---|---|---|---|
| 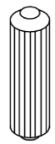 8x30 | 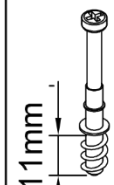 11mm | Ø15 | | | | | | | | | |

Soft

1

B 4x

J 4x

11mm

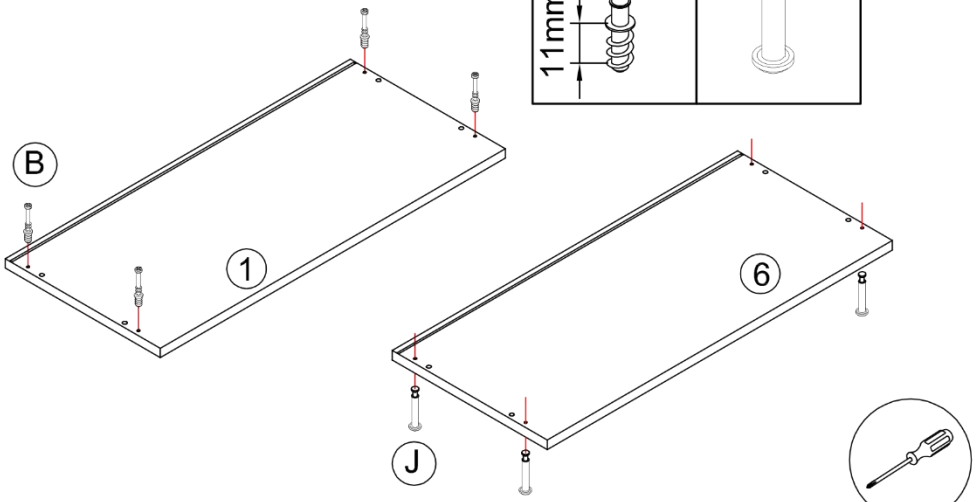


2

A 8x

8x30

C 8x

Ø15

2x

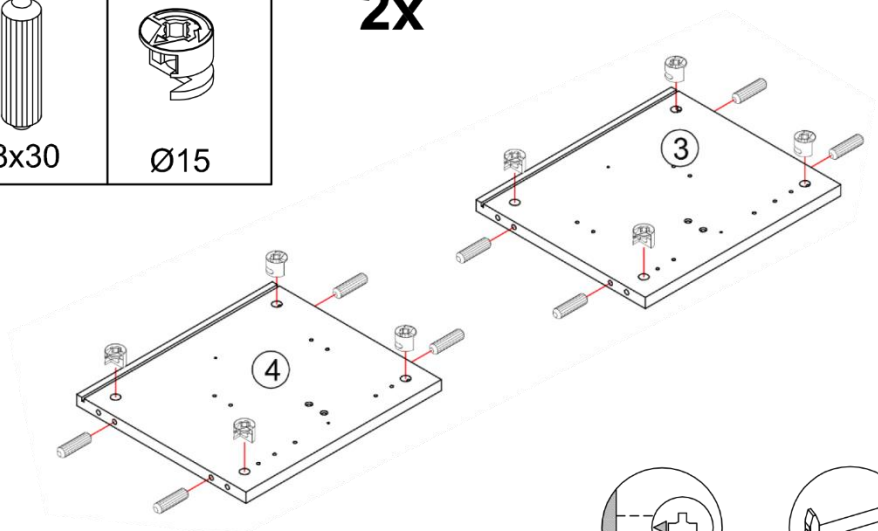


3

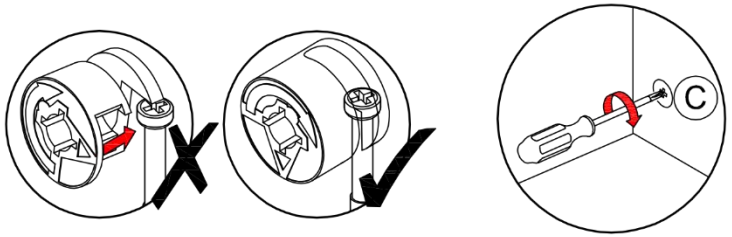


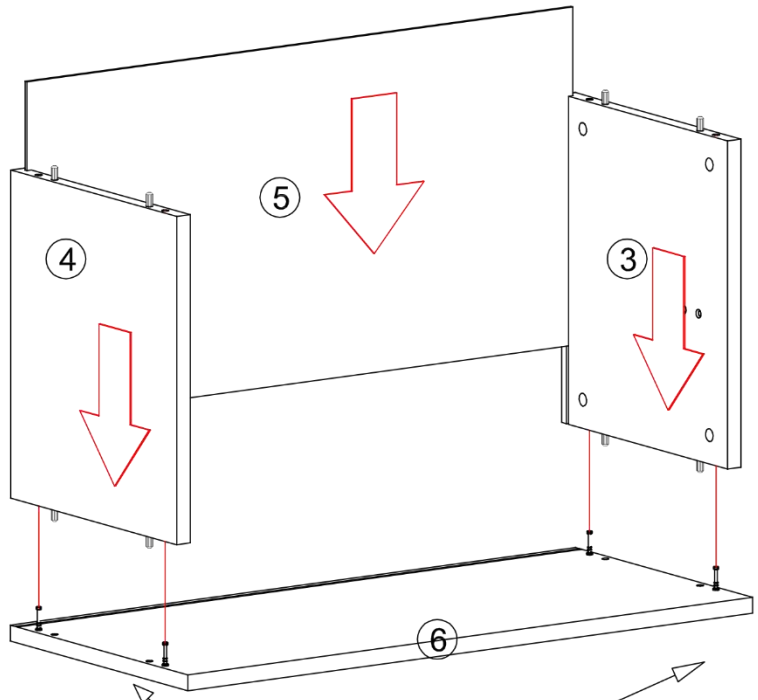


**ACHTUNG!**
Der Unterboden hat auf
der Unterseite 2x4 Bohrungen!

Soft

4

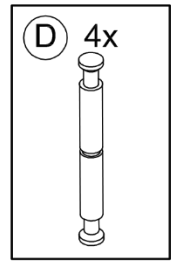


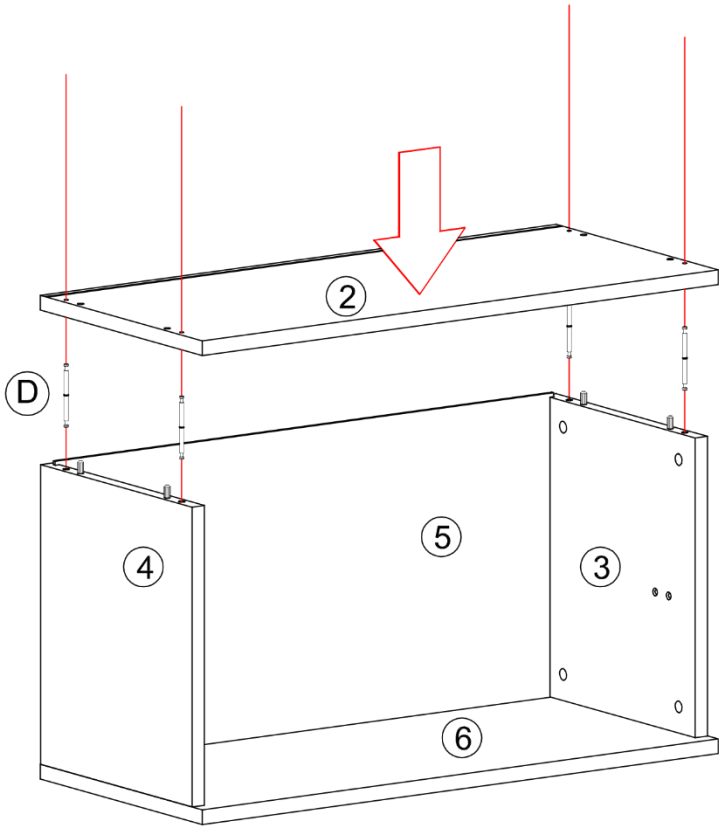


5

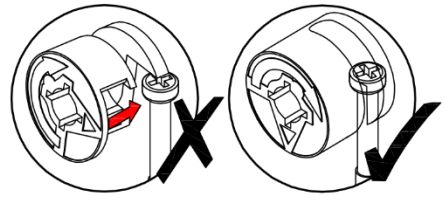

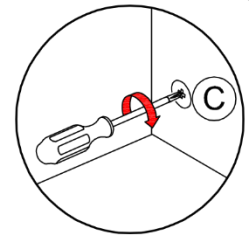


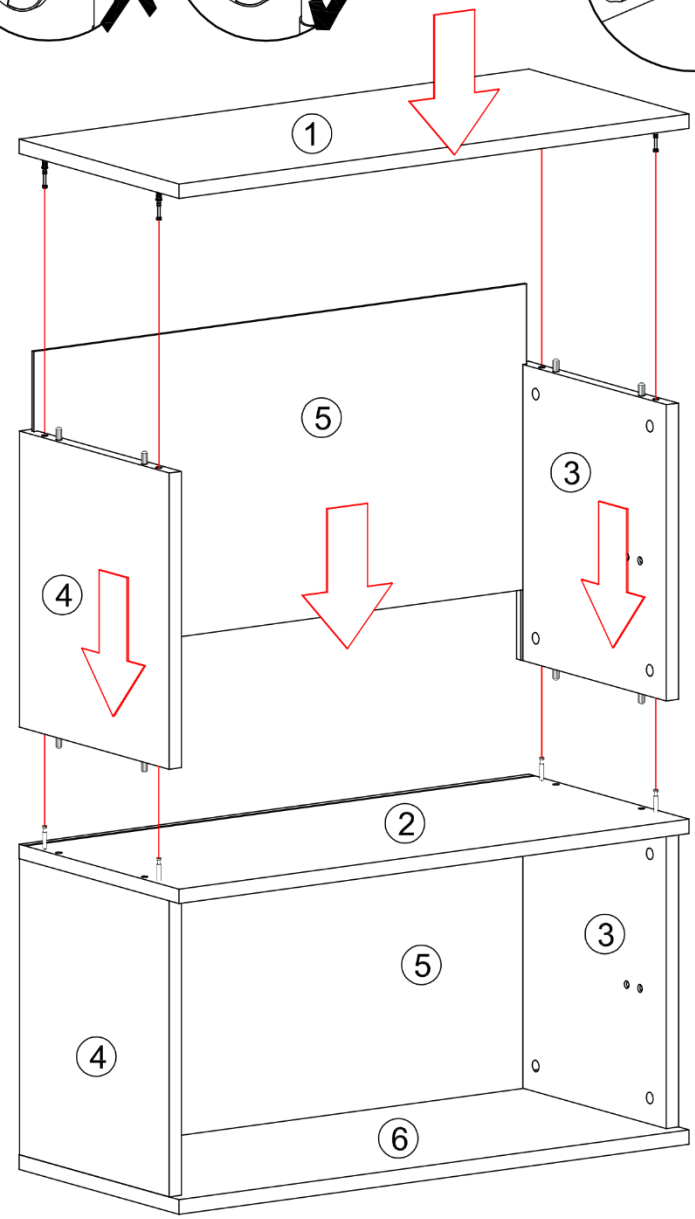

Soft

# Montageanleitung

Schubkastenelement Tiefe 359

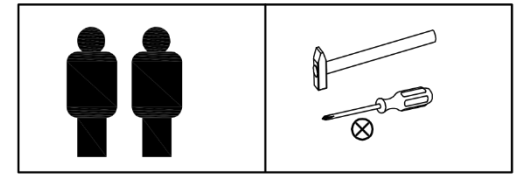

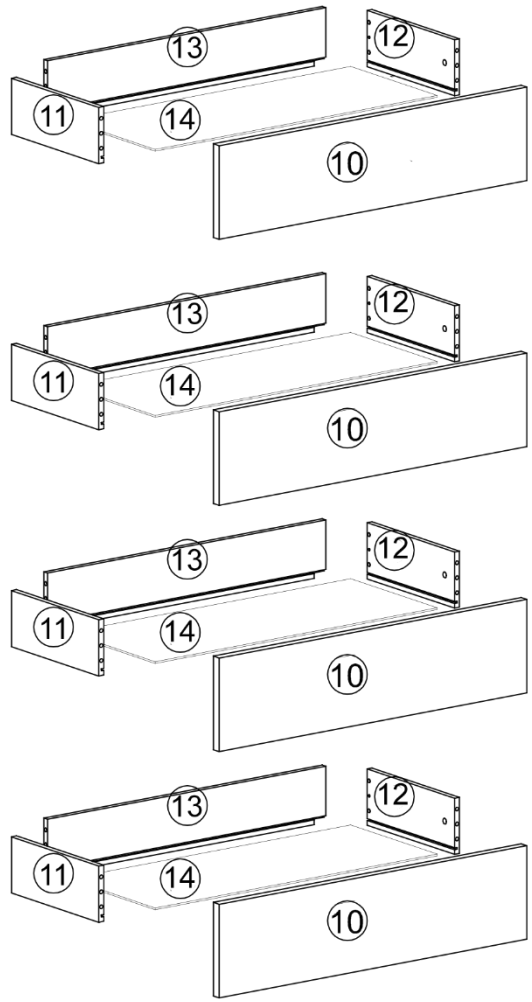


Option

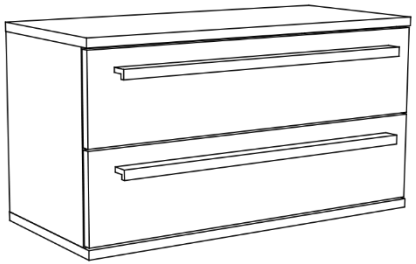

| L 12x | M 4x |
|---|---|
| Option | 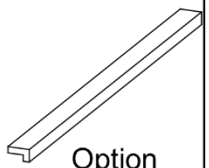 Option |

| Ersatzteil-nummer | **Bauteilbezeichnung** |
|---|---|
| 10 | Schubkastenvorderstück 3x |
| 11 | Schubkastenzarge links 3x |
| 12 | Schubkastenzarge rechts 3x |
| 13 | Schubkastenzarge hinten 3x |
| 14 | Schubkastenboden 3x |

| **Korpusmaße** | | |
|---|---|---|
| Breite | Tiefe | Höhe |
| 500 mm | 359 mm | 426 mm |
| 800 mm | 359 mm | 426 mm |

| A 32x | | | D 16x | E 16x | | | H 16x | I 8x | | K 4x |
|---|---|---|---|---|---|---|---|---|---|---|
| 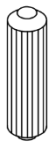 8x30 | | | 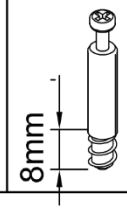 8mm | Ø12 | | | | 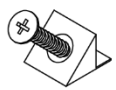 | | 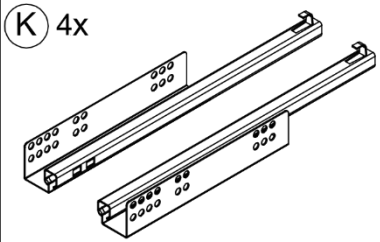 |

Soft

## 6

4x

A 16x

8x30

D 8x

E 8x

Ø12

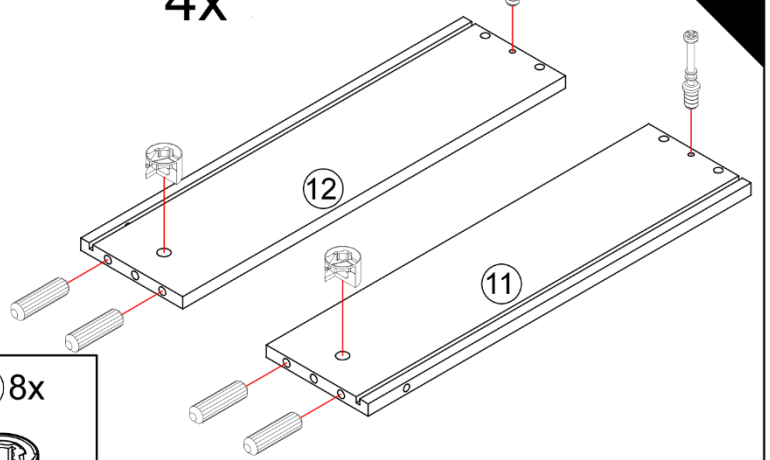


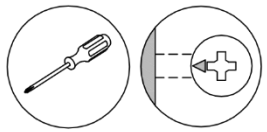

## 8

4x




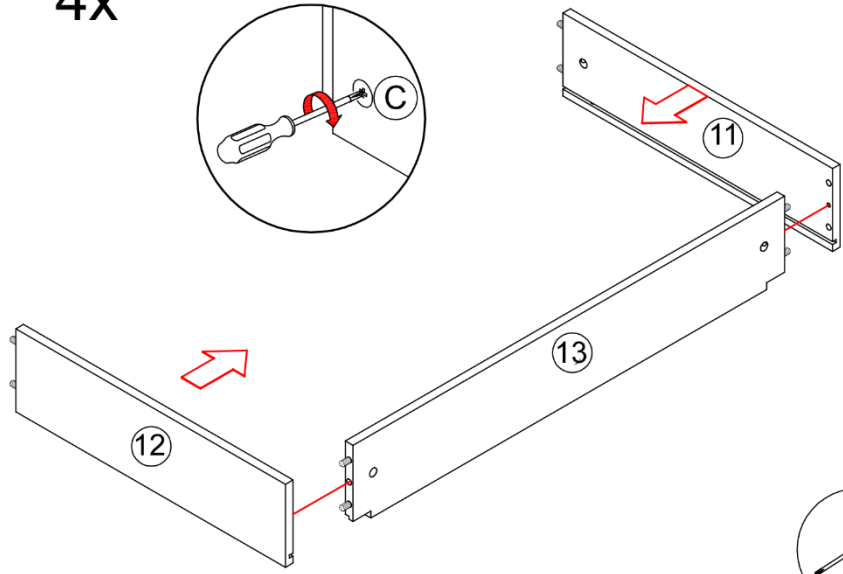


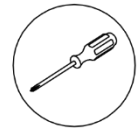

## 7

A 16x

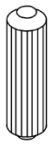

8x30

E 8x

Ø12

D 8x

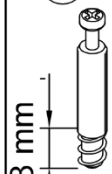


4x

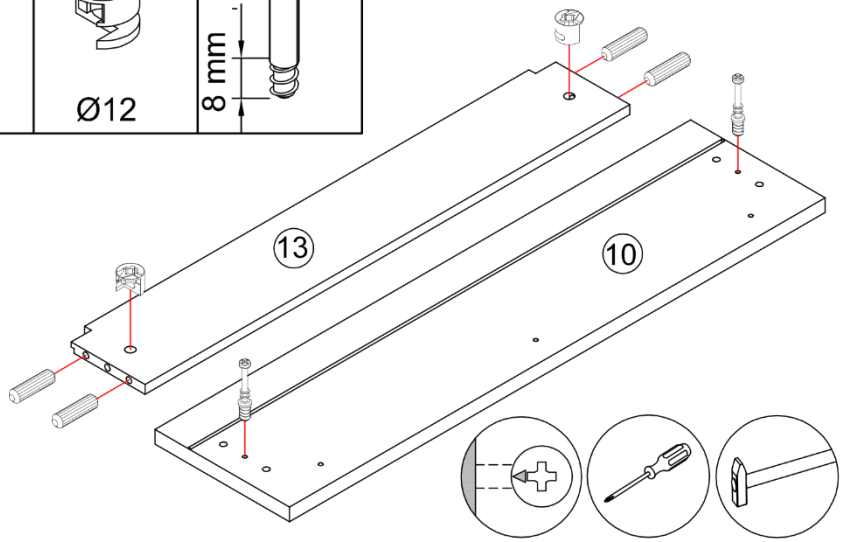


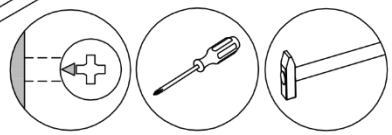

## 9

4x

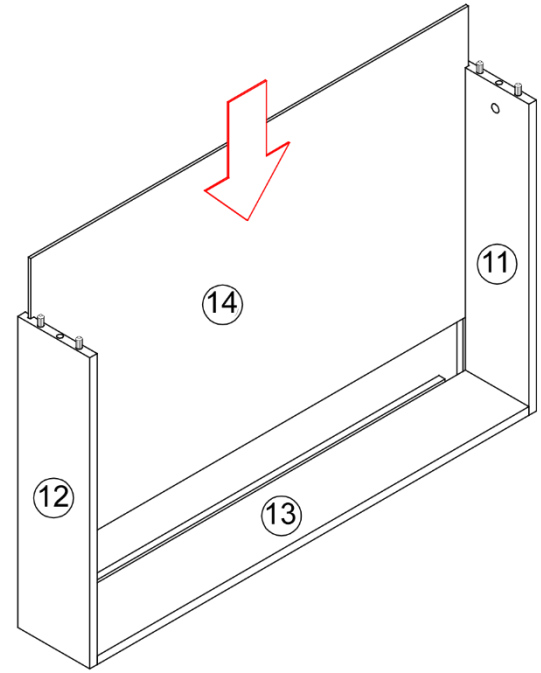

## 10

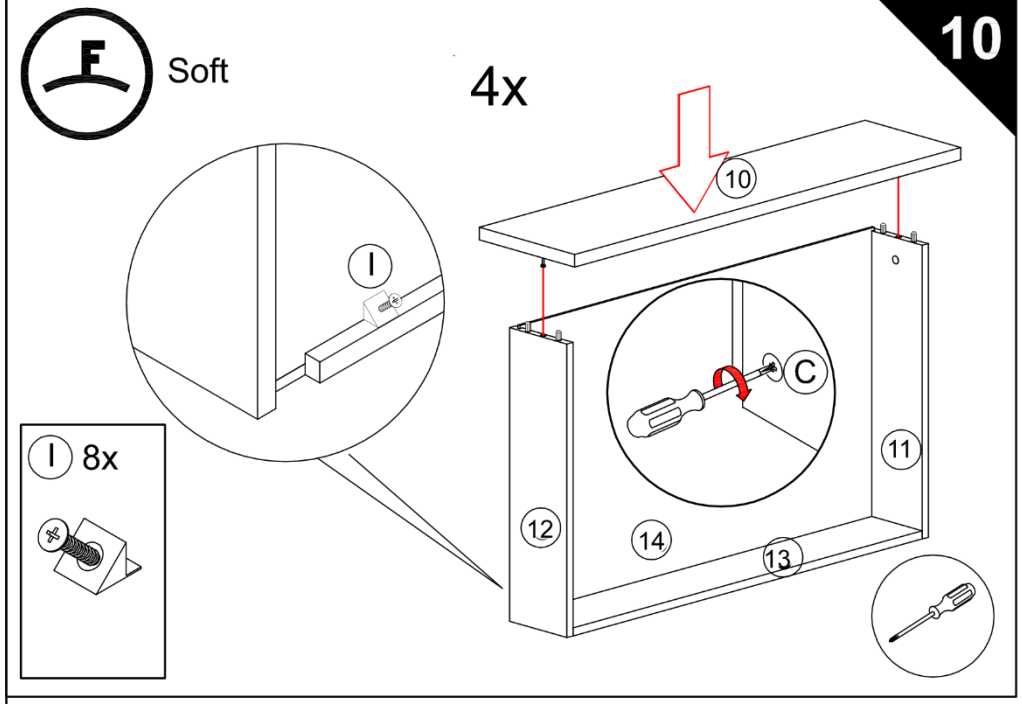


## 11

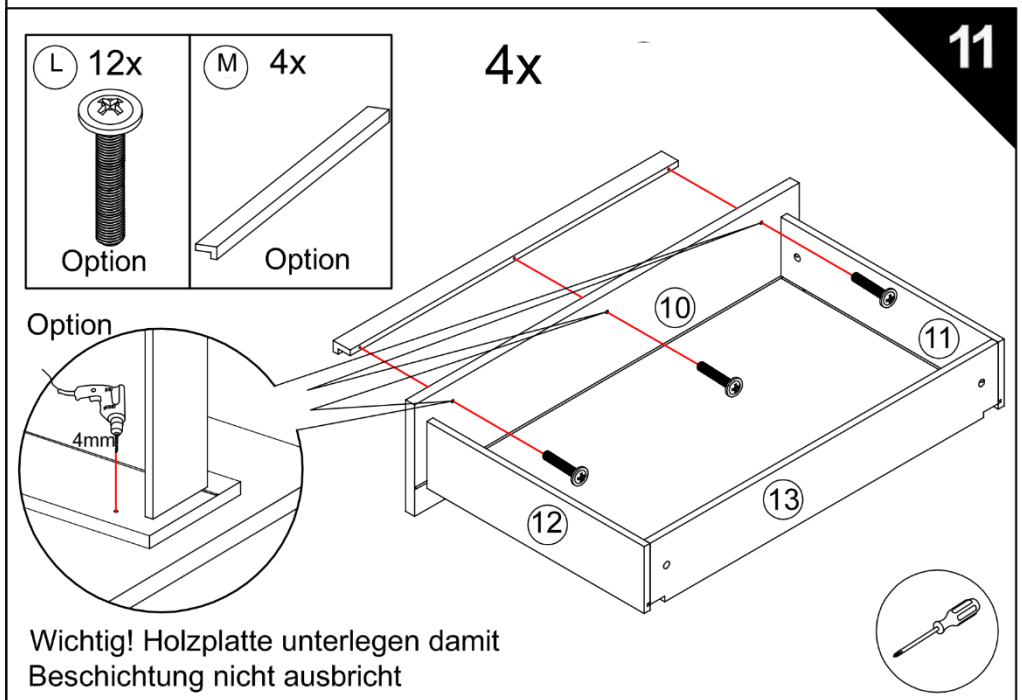


Wichtig! Holzplatte unterlegen damit
Beschichtung nicht ausbricht

## 12

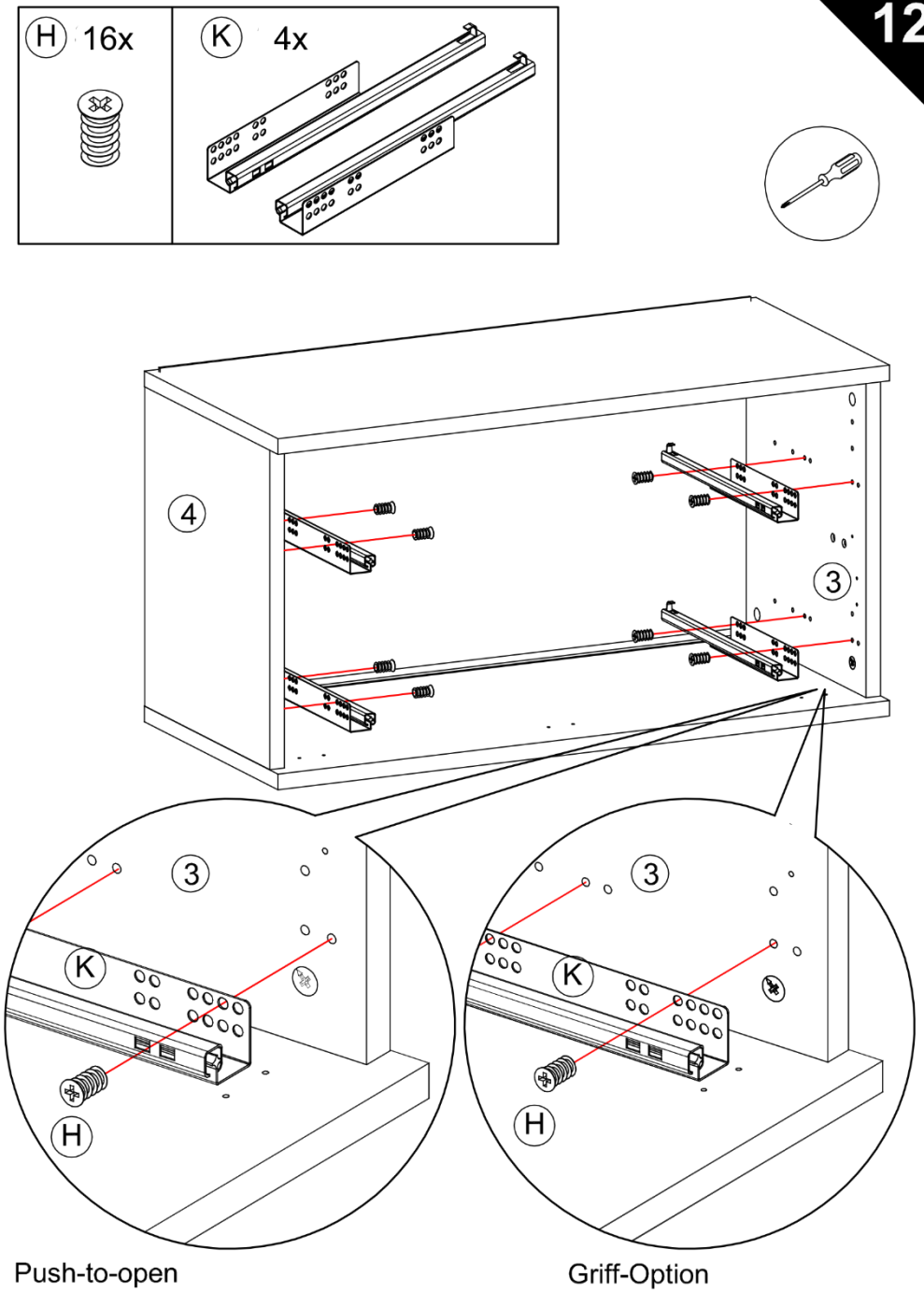


Push-to-open

Griff-Option

Soft

# Korpusmontage am Profil

Montage Korpushalter - siehe allg. Montageanleitung

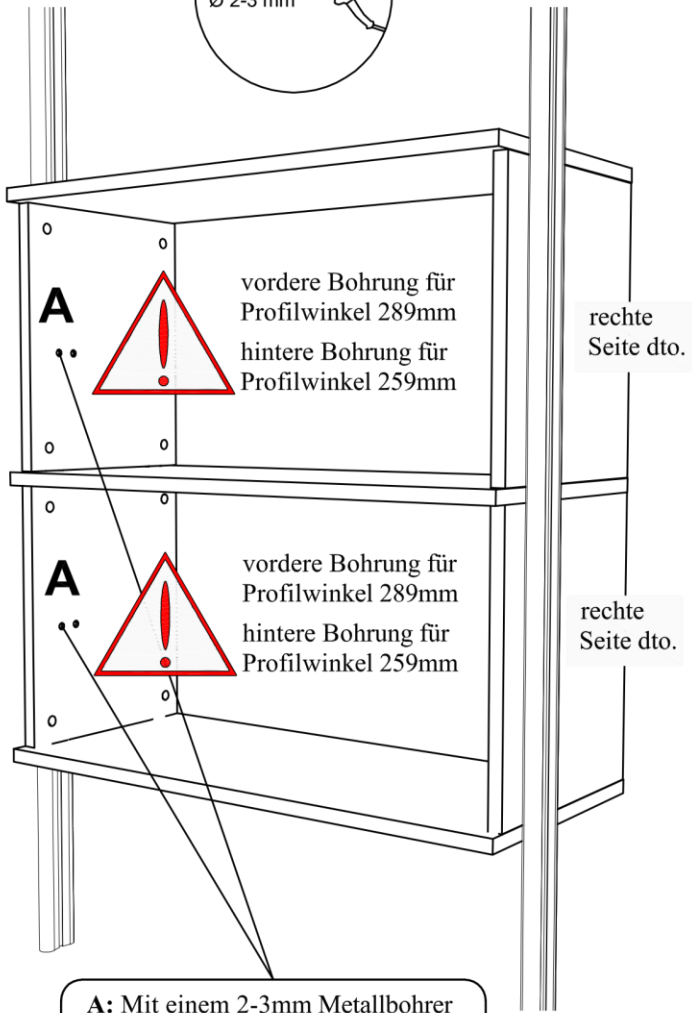


**A:** Mit einem 2-3mm Metallbohrer möglichst mittig durch die vorhandene Bohrung in der Korpusseite in tiefer liegende Profilnut bohren.

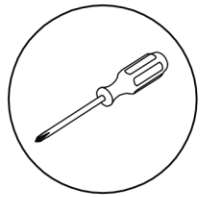

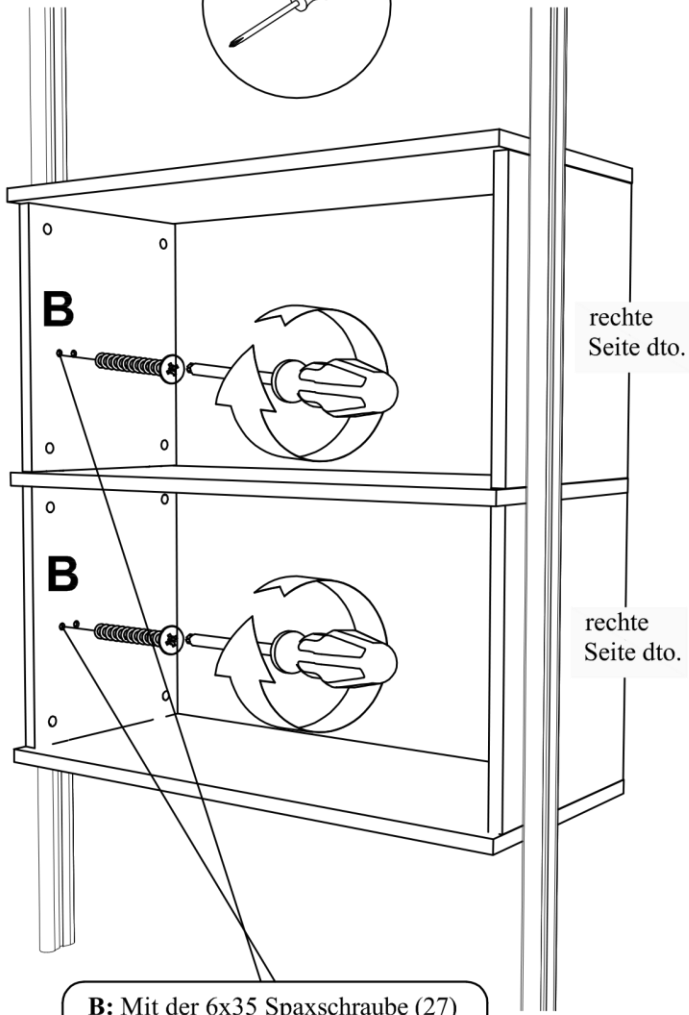


**B:** Mit der 6x35 Spaxschraube (27) durch die Seitenwand in die Profilwand schrauben.

Soft

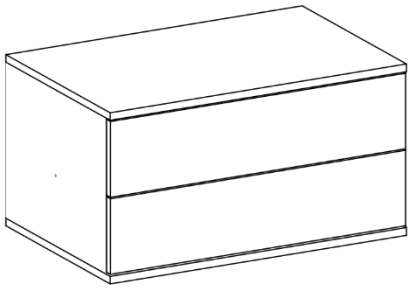

Achtung!!!
Beim Einschieben des Auszuges darauf achten, das der Sicherungsstift ⚠ ausgezogen ist!

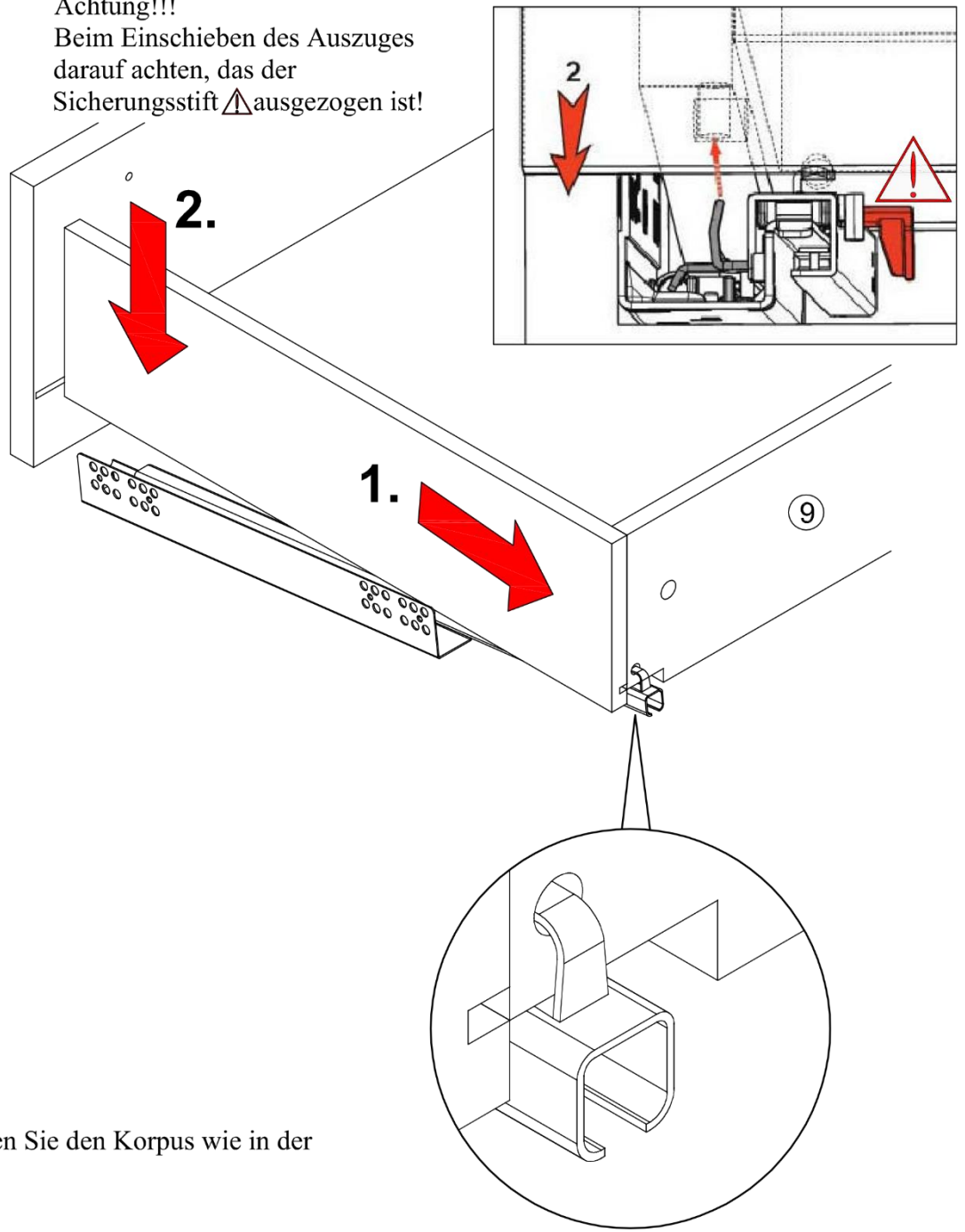


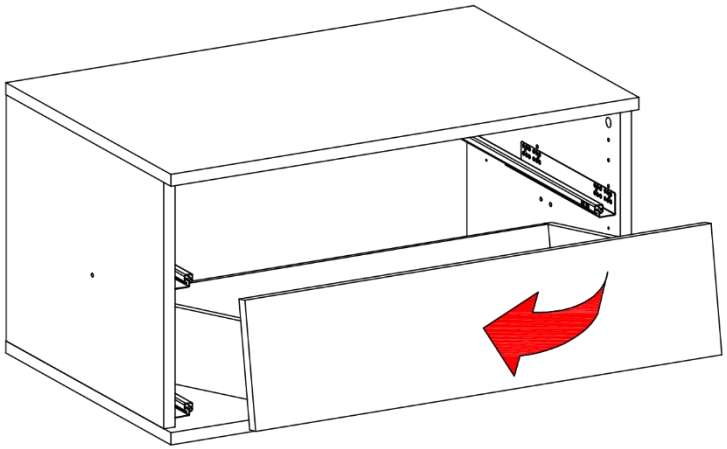

Bevor Sie die Schubladen in den Korpus einsetzen, montieren Sie den Korpus wie in der Montageanleitung auf Seite 7 beschrieben am Profil.

Soft

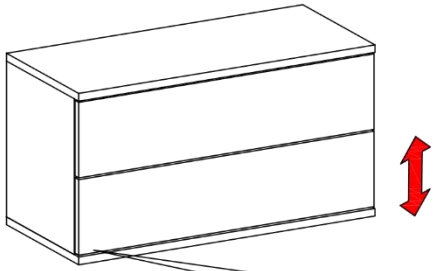

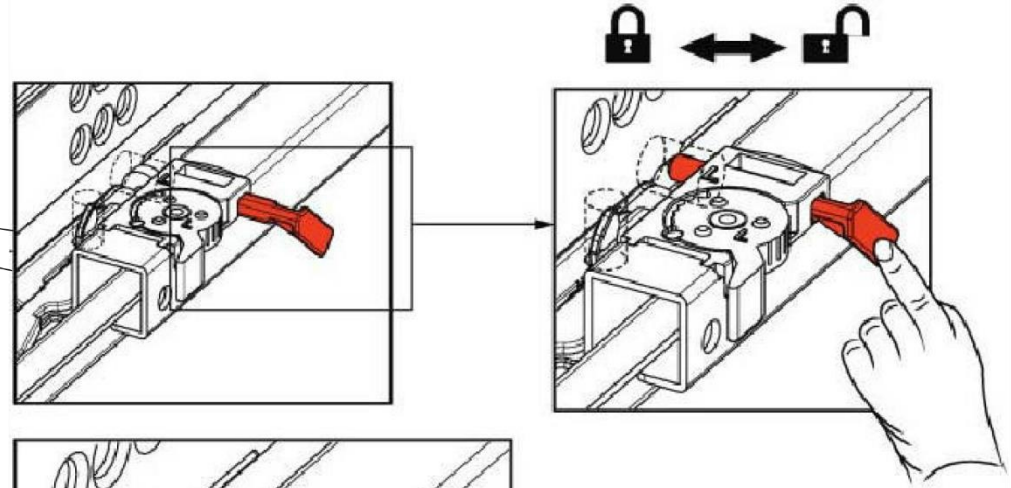

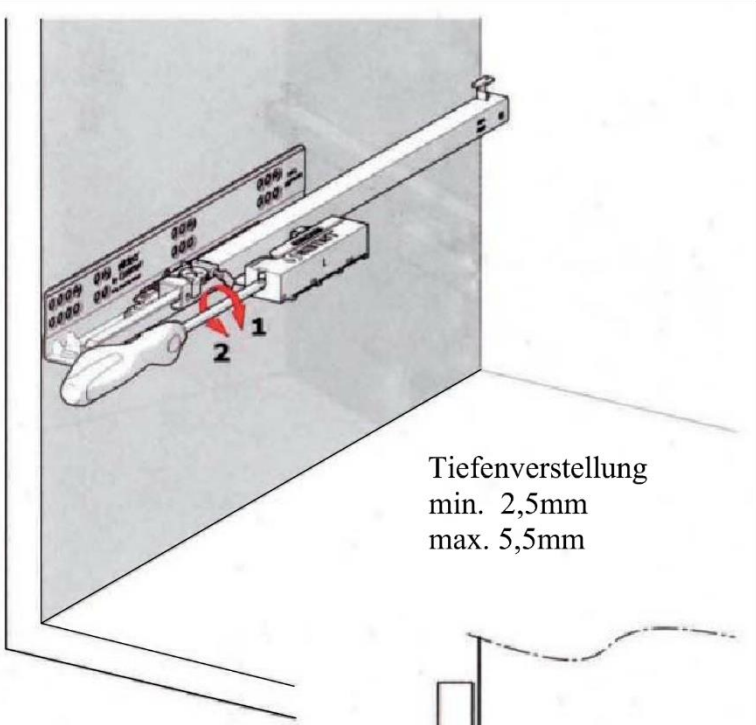


Tiefenverstellung
min. 2,5mm
max. 5,5mm

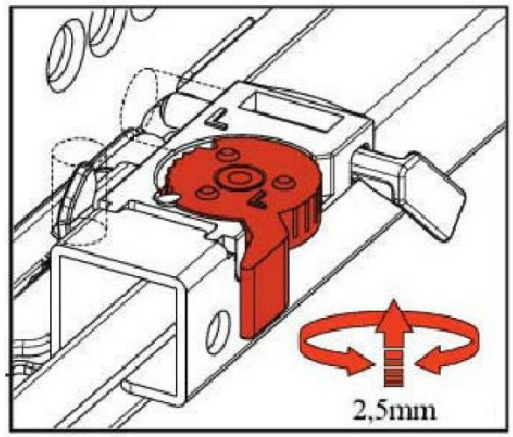


Höhenverstellung + 2,5 mm

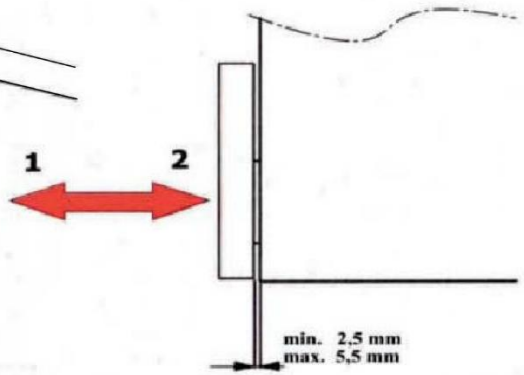


**Push-to-open:**

Zum Öffnen und Schließen mittig drücken.