Soft

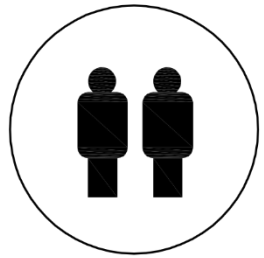

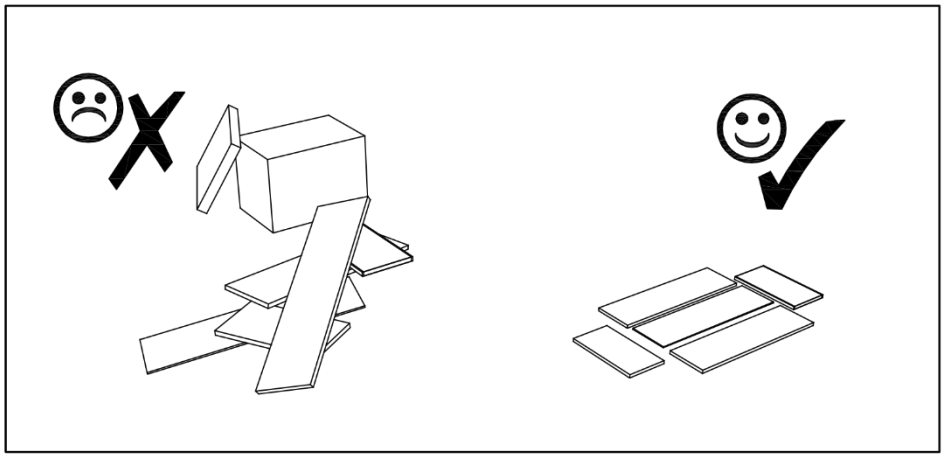

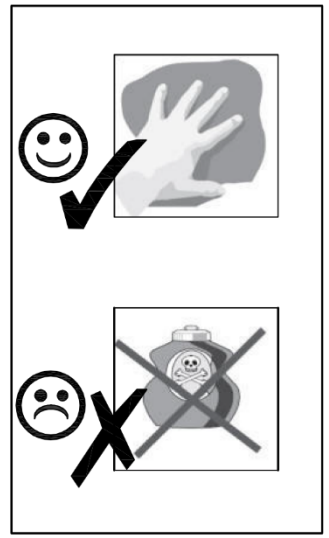

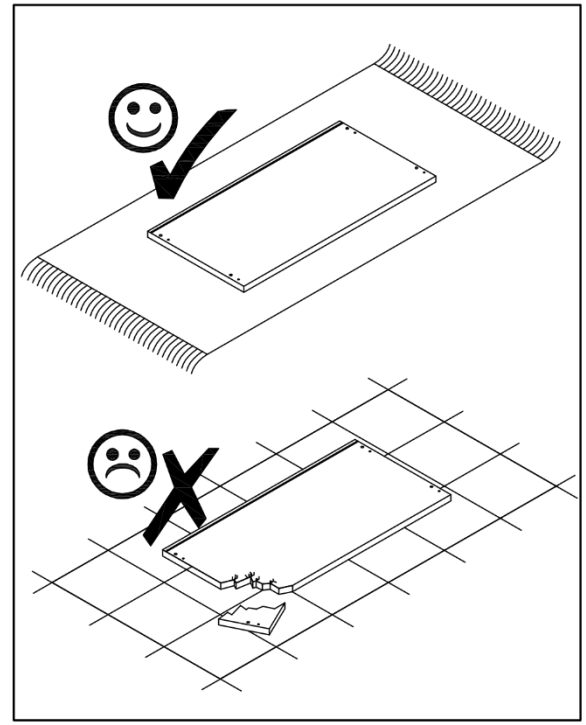

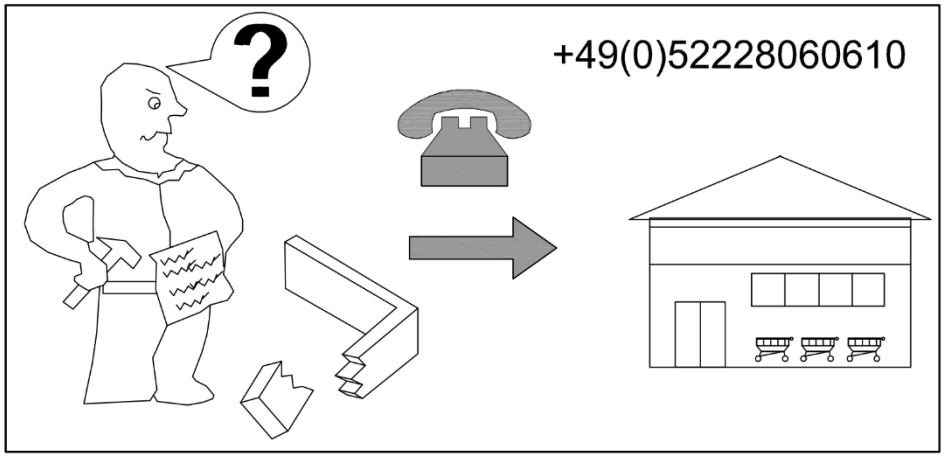

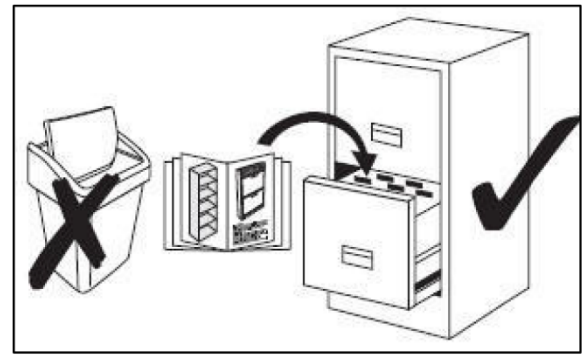

Soft

Montageanleitung

1er Korpus Schublade Tiefe 359

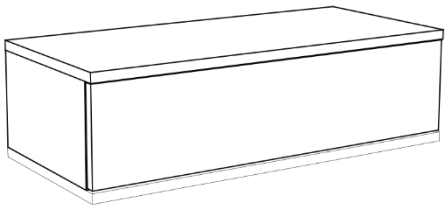

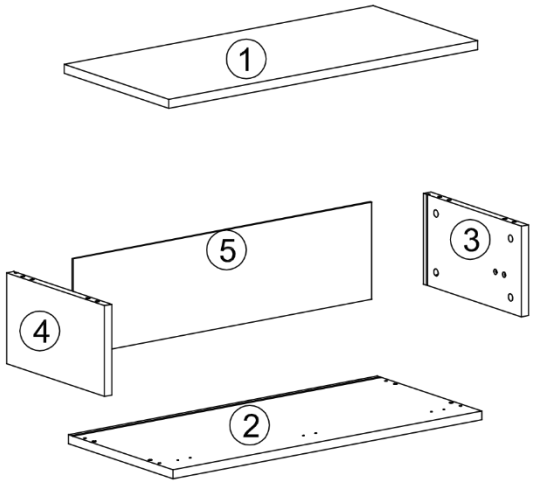

Option

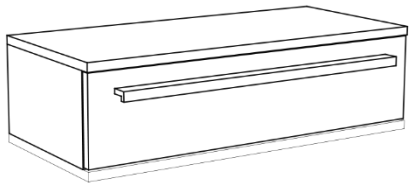

L 3x

Option

M 1x

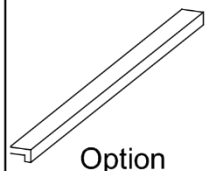

Option

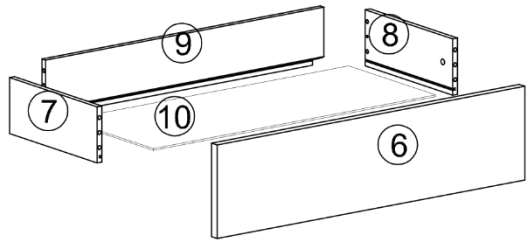

Ersatzteil-nummer	**Bauteilbezeichnung**
1	Oberboden
2	Unterboden
3	Seite rechts
4	Seite links
5	Rückwand
6	Schubkastenvorderstück
7	Schubkastenzarge links
8	Schubkastenzarge rechts
9	Schubkastenzarge hinten
10	Schubkastenboden

Korpusmaße		
Breite	Tiefe	Höhe
500 mm	359 mm	232 mm
800 mm	359 mm	232 mm

A 16x

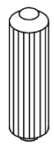

8x30

B 4x

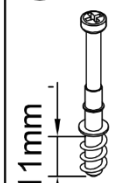

C 8x

Ø15

D 4x

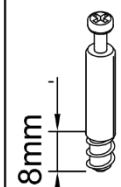

E 4x

Ø12

H 4x

I 2x

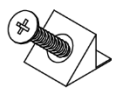

J 4x

K 1x

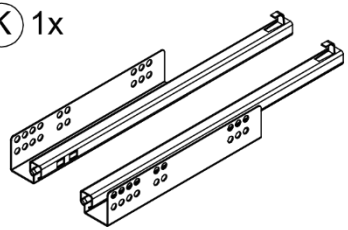

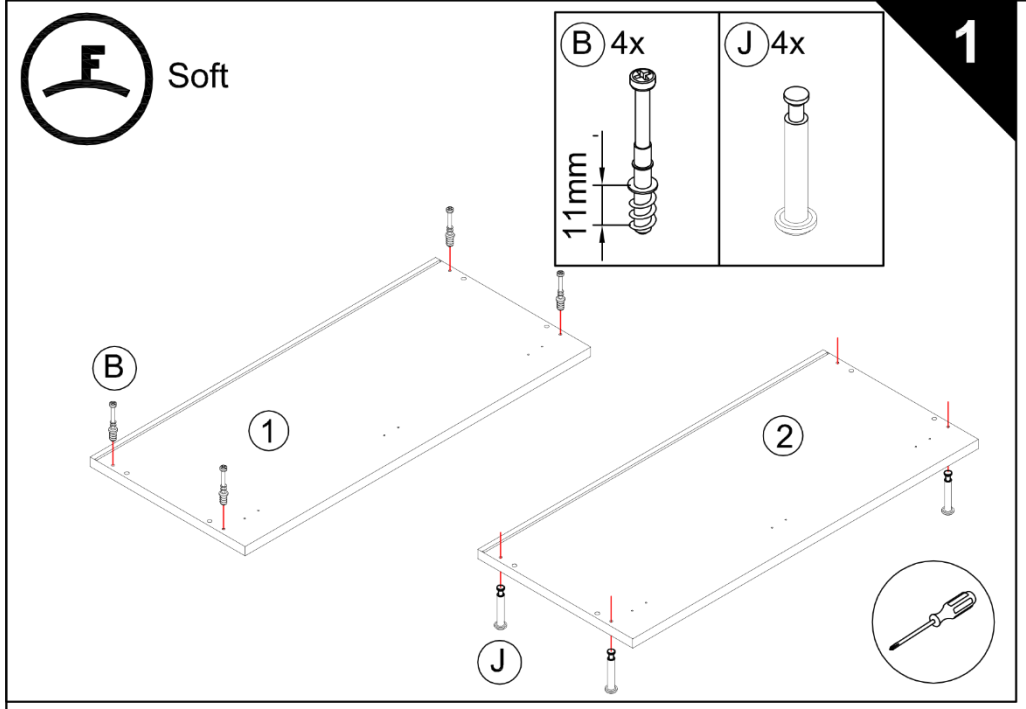
1
Soft
B 4x
J 4x
11mm
B
1
2
J

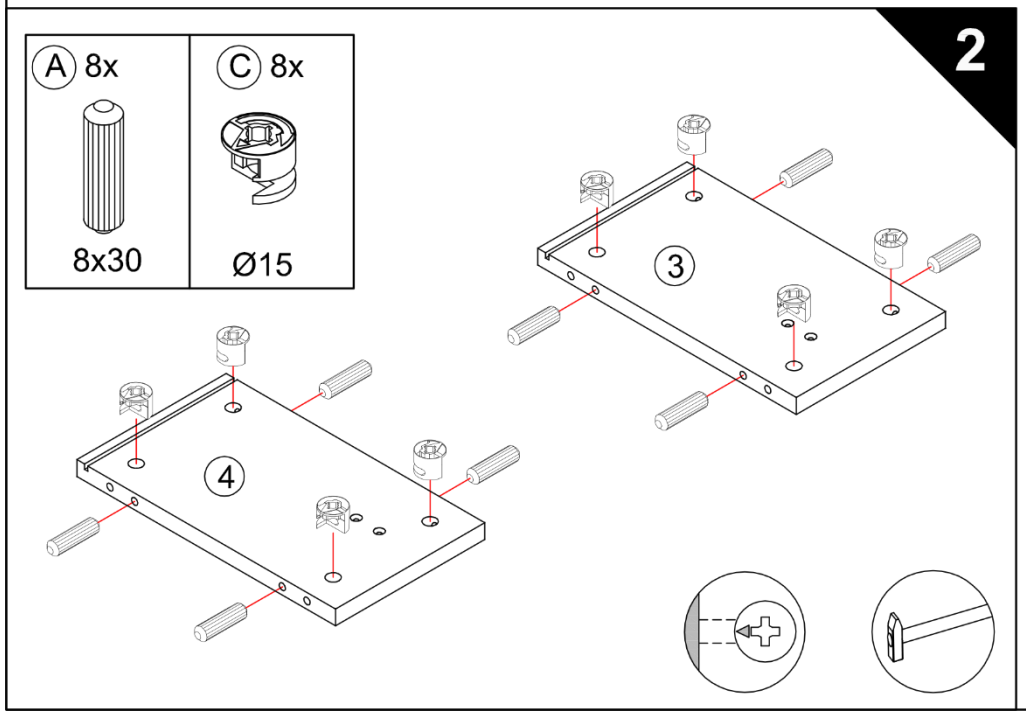
2
A 8x
8x30
C 8x
Ø15
3
4

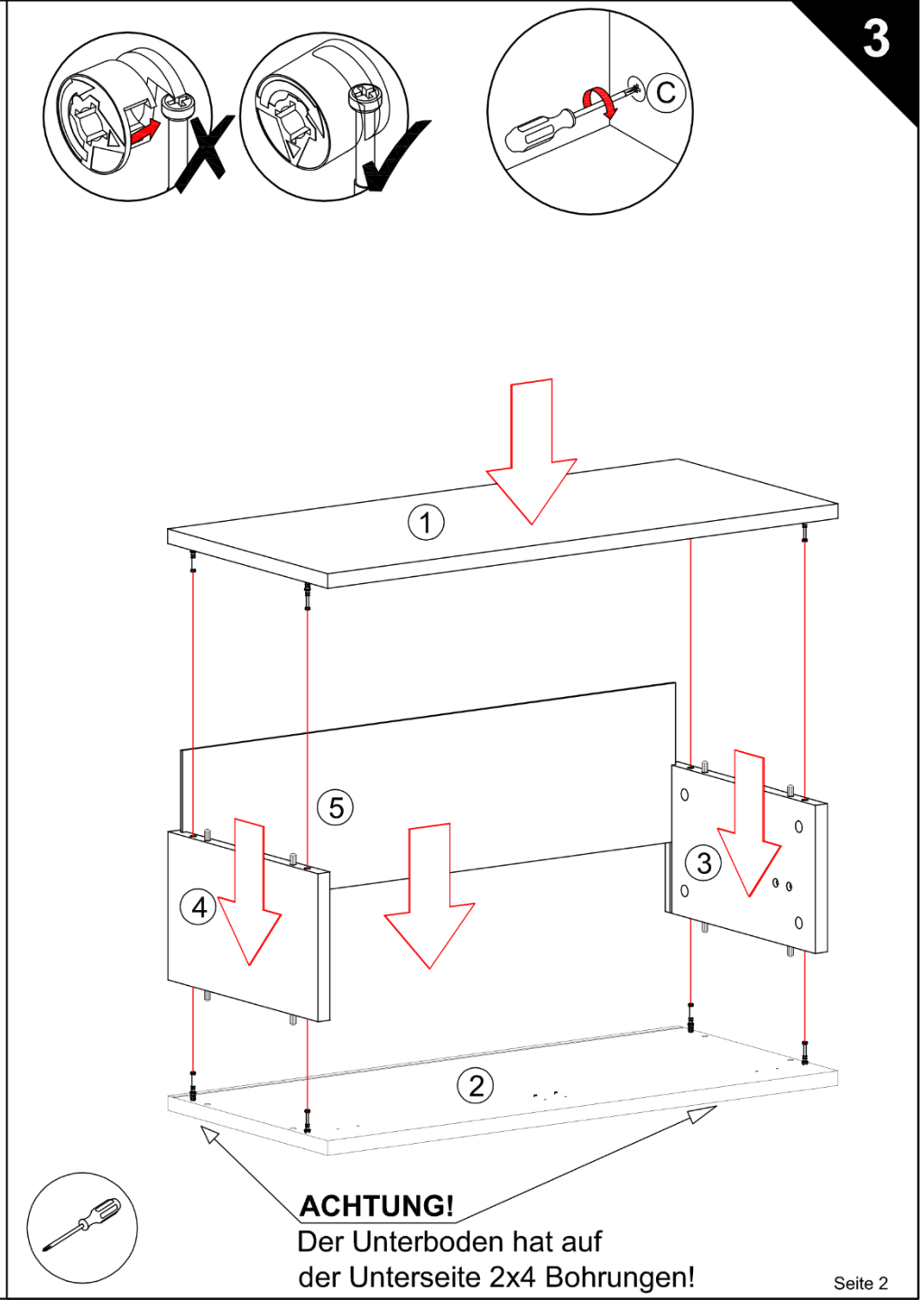
3
C
1
5
4
3
2
ACHTUNG!
Der Unterboden hat auf
der Unterseite 2x4 Bohrungen!

Soft

4

A 4x

8x30

D 2x

8 mm

E 2x

Ø12

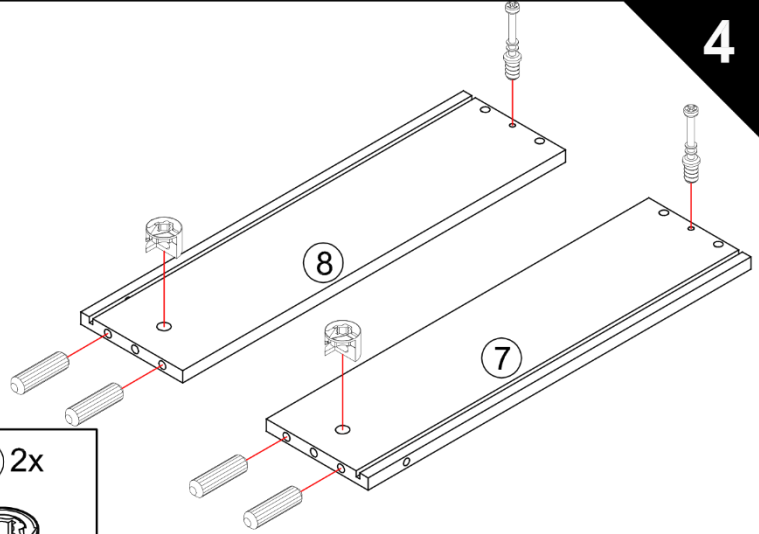

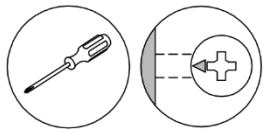

6

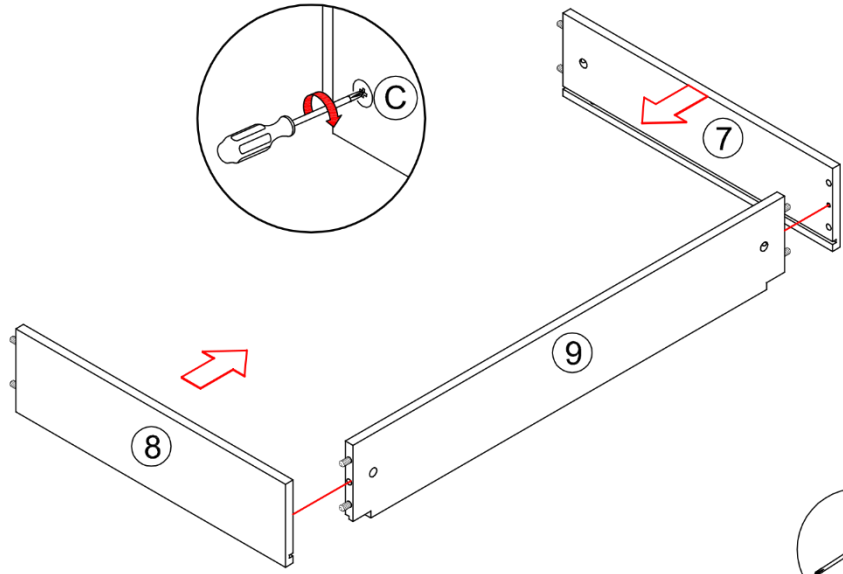

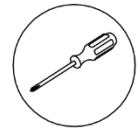

5

A 4x

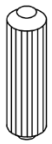

8x30

E 2x

Ø12

D 2x

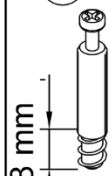

8 mm

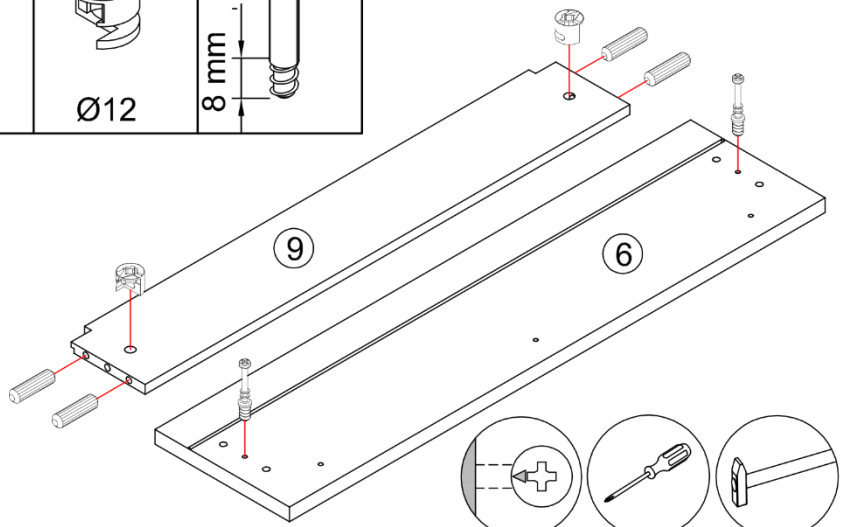

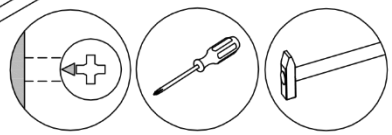

7

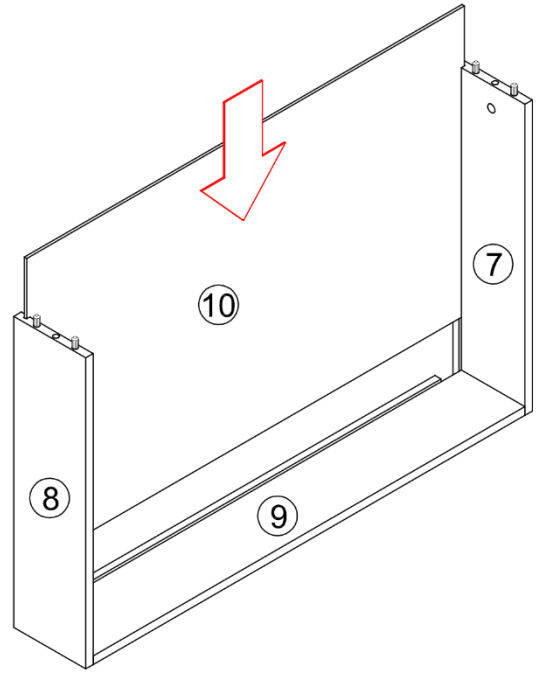

Soft

8

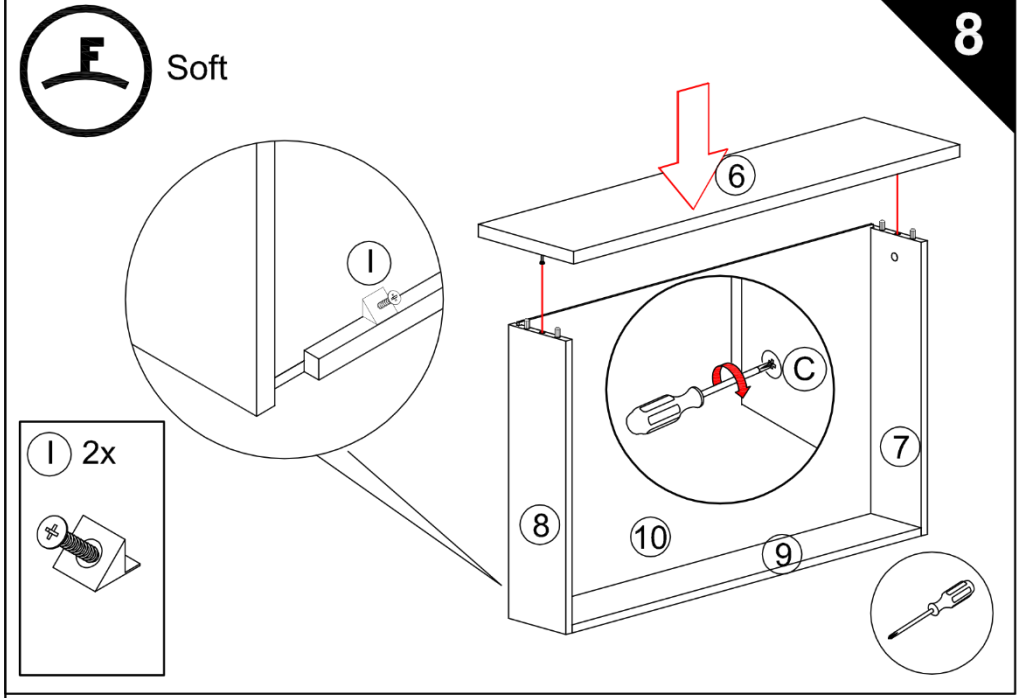

I 2x

9

F 3x

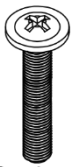

Option

G 1x

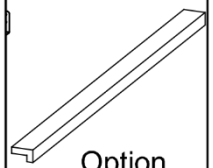

Option

Option

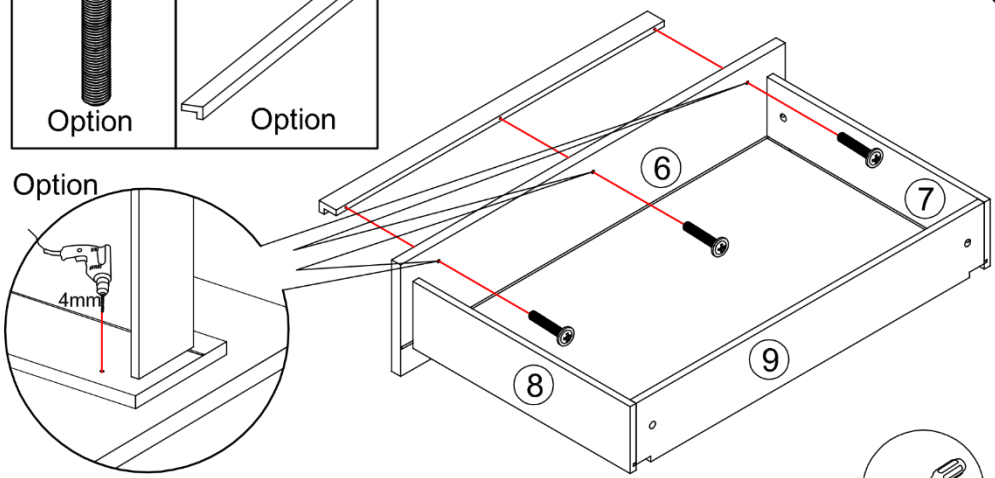

Wichtig! Holzplatte unterlegen damit
Beschichtung nicht ausbricht

H 4x

K 1x

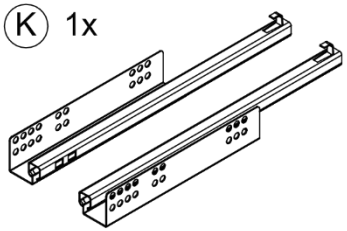

10

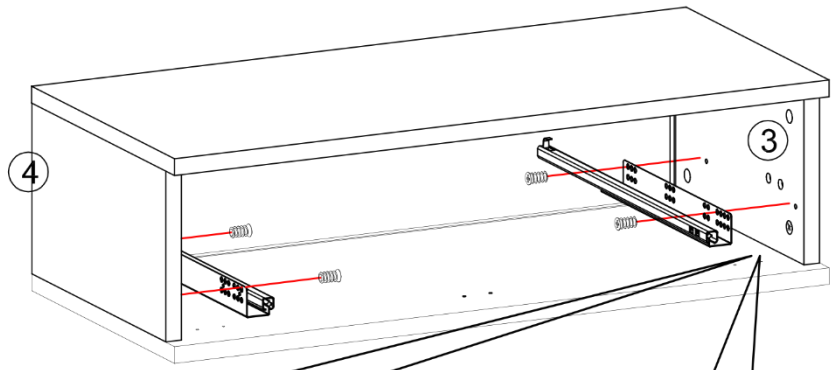

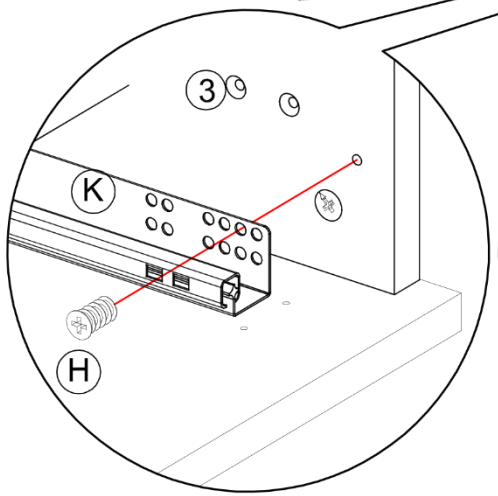

Push-to-open

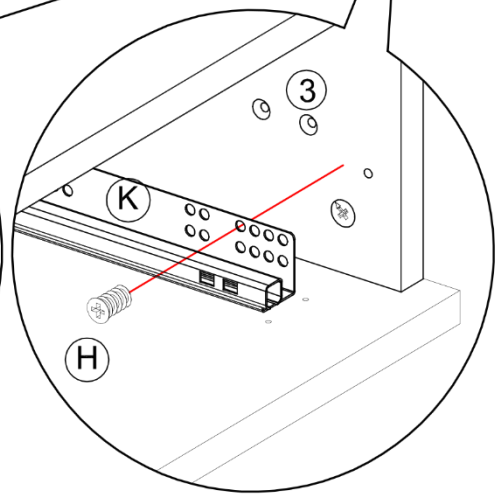

Griff-Option

Soft

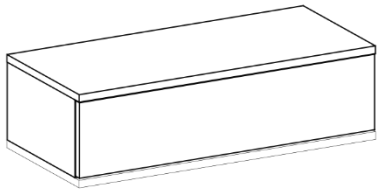

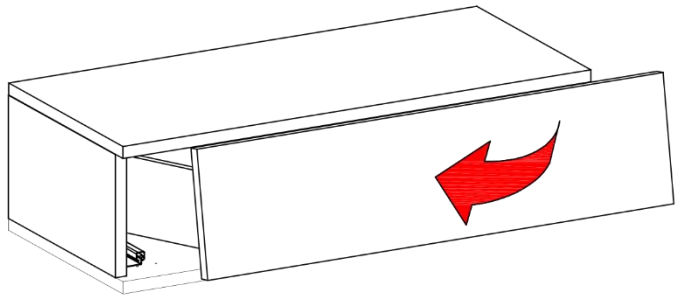

Achtung!!!
Beim Einschieben des Auszuges darauf achten, das der Sicherungsstift ⚠ ausgezogen ist!

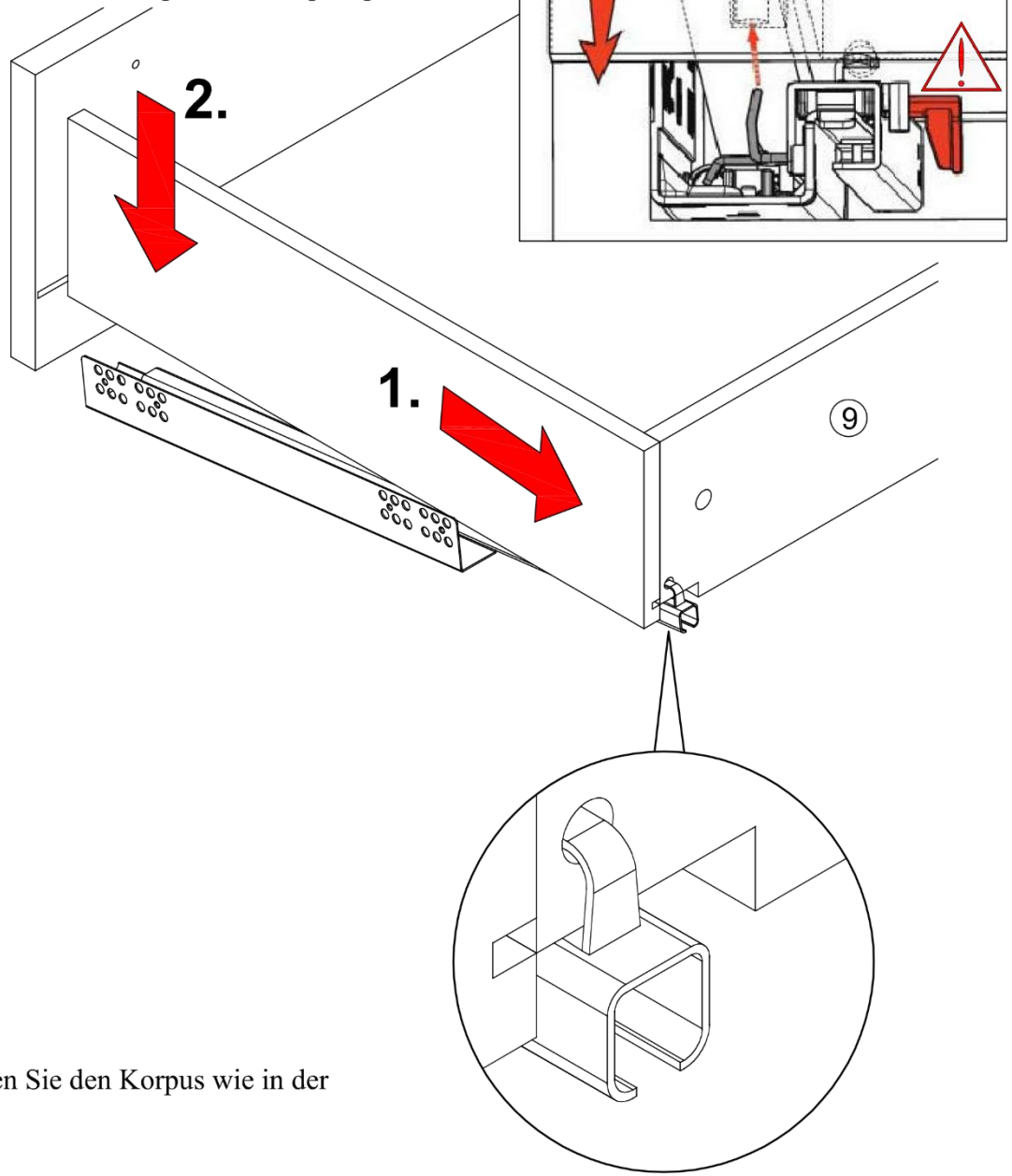

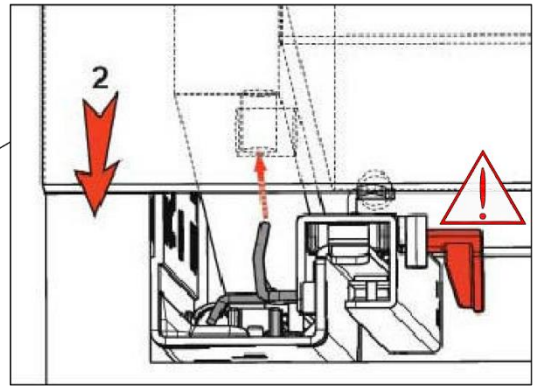

Bevor Sie die Schubladen in den Korpus einsetzen, montieren Sie den Korpus wie in der Montageanleitung auf Seite 7 beschrieben am Profil.

F Soft

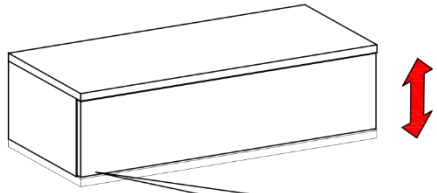

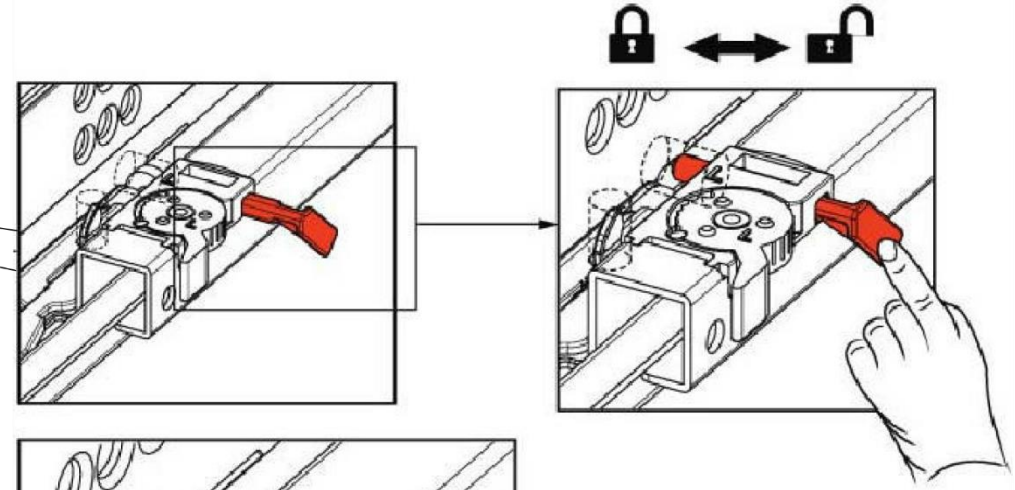

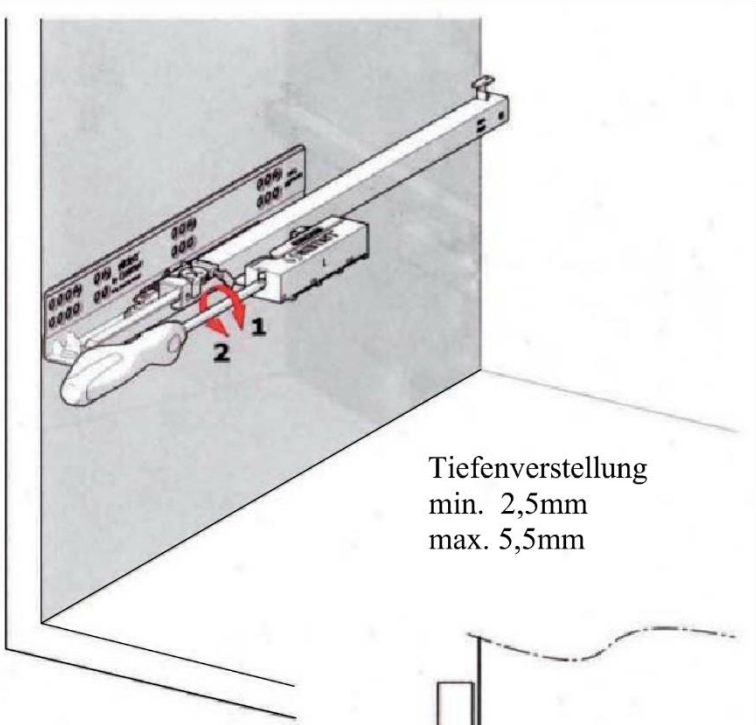

Tiefenverstellung
min. 2,5mm
max. 5,5mm

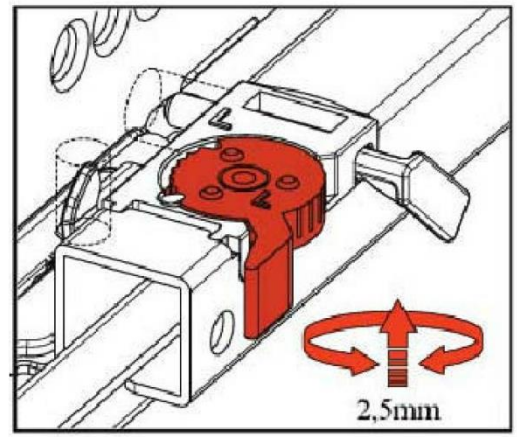

Höhenverstellung + 2,5 mm

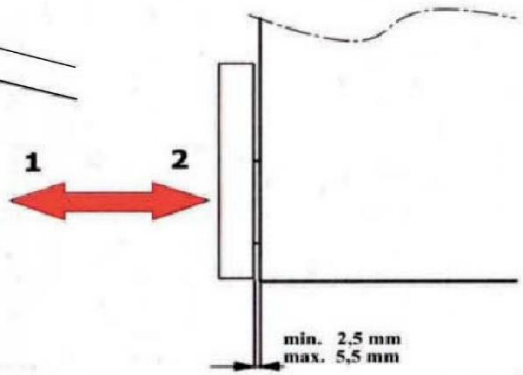

Push-to-open:

Zum Öffnen und Schließen mittig drücken.

Soft

Korpusmontage am Profil

Montage Korpushalter - siehe allg. Montageanleitung

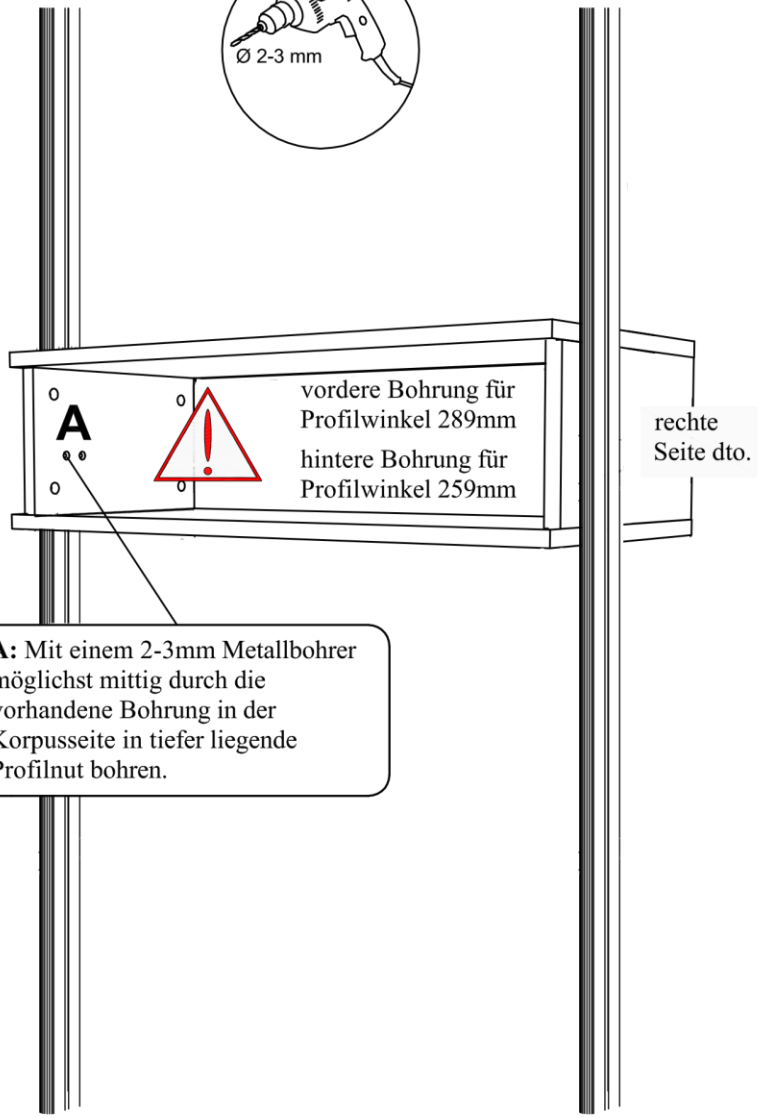

A: Mit einem 2-3mm Metallbohrer möglichst mittig durch die vorhandene Bohrung in der Korpusseite in tiefer liegende Profilnut bohren.

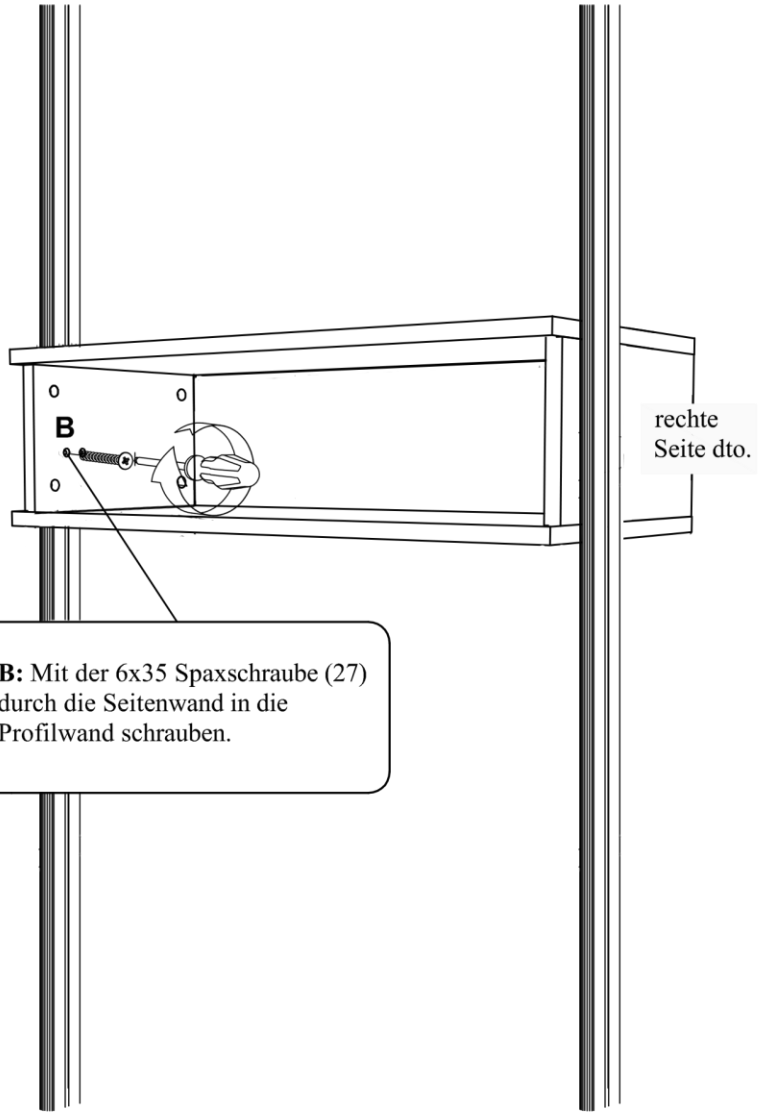

B: Mit der 6x35 Spaxschraube (27) durch die Seitenwand in die Profilwand schrauben.